Hebe- Transport- Gerüst- Montagetechnik
D-04425 Taucha/ Leipzig ● Gerichtsweg 9 d
Tel: 034298 – 6 63 23 ● Fax 6 63 22

Die ganze Welt der Hebetechnik
www.ALLeWeLD.de
Verkauf ● Vermietung ● Service

Glassauger GS 450 - lang

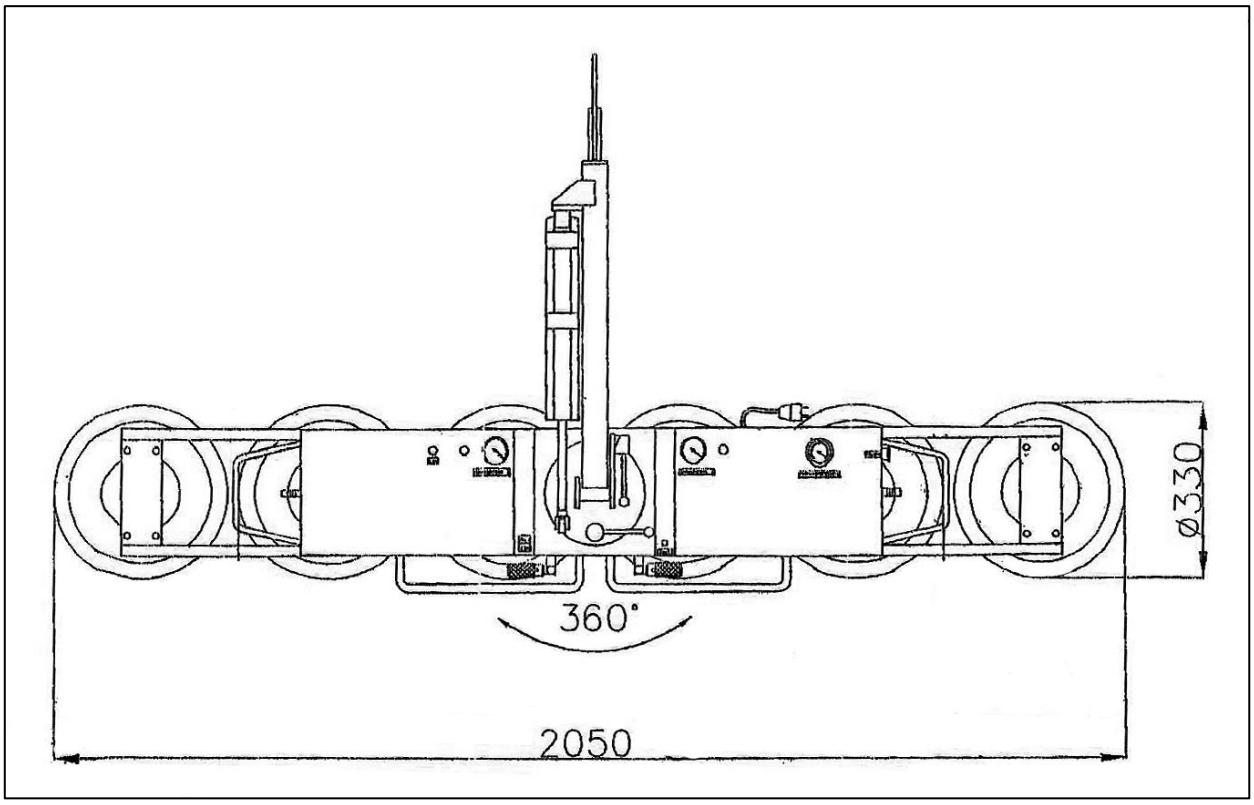

Beschreibung	Technische Daten Glassauger GS 450 - lang
Einsatzbereiche	Indoor und Outdoor Autark im Ketten- oder Seilzug, am Kran oder Montagelift
Max. Tragfähigkeit	ca. 450kg
Max. Drehbereich	manuell, endlos Einrastpunkte alle 45°
Max. kippbereich	manuell-hydraulisch stufenlos 0-90°
Rahmengröße LxB	ca. 2050mm x 330mm
Mindest-Scheibengröße LxB	mind. 2250mm x 530mm
Anzahl der Sauger	6 Saugteller d=330mm
Vakuumerzeugung	2-Kreis Vakuumpumpe
Eigengewicht	ca. 55kg

Aus den genannten Werten können keine Rechte abgeleitet werden.
Maß- und Konstruktionsänderungen sind vorbehalten.

Gerichtsweg 9 d ● D-04425 Taucha/ Leipzig
Tel: +49 [0] 34298 – 6 63 23 ● Fax +49 [0] 34298 - 6 63 22
E-Mail: info@alleweld.de ● Internet: www.alleweld.de